追加機能付きベーシックエジェクタ SBP-C

最大吸込量: 7～215 l/min

UNIVERSAL

追加機能付きベーシックエジェクタ SBP-C

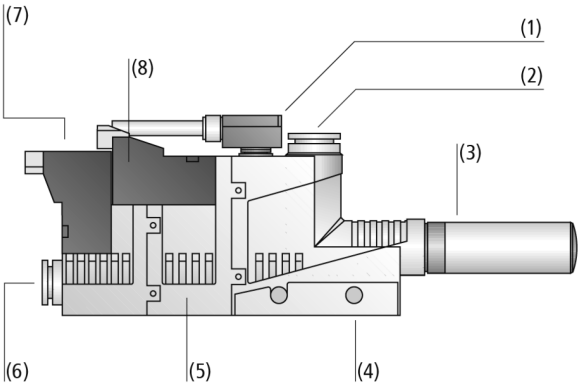

システムデザイン 追加機能付きベーシックエジェクタ SBP-C

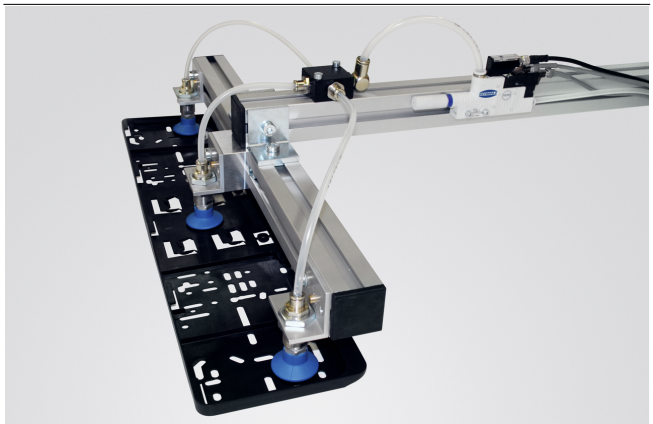

ベーシックエジェクタ SBP-Cを使用したプラスチック部品の搬送

業界特有のアプリケーションへの適合性

アプリケーション

- バルブや真空スイッチが一体化し、ダイナミックな搬送に適した軽量のエジェクタ
- あらゆる気密性ワークの搬送
- 限られたスペースに設置可能
- 真空パッドを集中配置または、分散配置する際の個別制御のためのエジェクタブロックの構成

デザイン

- サイレンサ (3) が付属し、6種類のノズル径から選択可能なエジェクタ本体
- 軽くて衝撃に強いプラスチック製のハウジング
- ワンタッチホースコネクタまたはネジで、圧縮エア (6) と真空エア (2) に接続可能
- 真空スイッチの接続が可能
- 吸着バルブ (7) と真空破壊バルブ (8)、真空破壊パルス (5) (SBP-C 05および07用) 、真空スイッチ (1) のオプション選択が可能
- 取付け穴 (4) を使用した水平取付け、または取付けプレートを使用した垂直取付けが可能

製品特徴

- 小型・軽量なため、ダイナミックな搬送工程や真空エアの分散配置に対応
- 6種類のノズルサイズをラインアップし、ハンドリング要件に最適なエジェクタを選択可能
- ネジ接続とワンタッチホースコネクタによるエア接続口の選択により、コンパクトで取り付けが簡単
- 真空破壊機能や真空スイッチの有無などを選択でき、アプリケーションに適したモデルを選択可能

© J. Schmalz GmbH / 技術的な変更がある場合がございます / 上で生成された 19.12.2023

シュマルツに連絡してください。 Schmalz K.K / 〒224-0027 横浜市都筑区大棚町3001-7/ +81 45 565-5150 / schmalz@schmalz.co.jp

追加機能付きベーシックエジェクタ SBP-C

最大吸込量: 7～215 l/min

発注コード 追加機能付きベーシックエジェクタ SBP-C

SBP-C	–	10	–	S02	–	NO	–	A	–	VS-T
1		2		3		4		5		6

1 – 製品仕様

タイプ	種類
SBP-C	ベーシックエジェクタ

2 – ノズルサイズ

タイプ	サイズ
(例) 10	Ø1.0 mm

3 – エア接続口

タイプ	種類 (圧縮エア側 / 真空エア側)
G01	ネジ接続 (M5メネジ / M5メネジ)
G02	ネジ接続 (G1/8メネジ / G1/8メネジ)
G03	ネジ接続 (G1/4メネジ / G3/8メネジ)
S01	ワンタッチホースコネクタ (Ø 4/ Ø 4 mm)
S02	ワンタッチホースコネクタ (Ø 6/ Ø 8 mm)
S03	ワンタッチホースコネクタ (Ø 8/ Ø 10 mm)

4 – 吸着バルブ

タイプ	種類
NC	ノーマルクローズ
NO	ノーマルオープン

5 – オプション仕様 (真空破壊機能)

タイプ	種類
A	真空破壊バルブ
AI	真空破壊パルス

6 – オプション仕様 (真空スイッチ)

タイプ	有 / 無
VS-T	真空スイッチ付き (PNP出力)

コンパクトエジェクタ SBP-Cは、すぐに接続可能な製品として納品されます。 (電気接続ケーブルは別途お求めください)

スペアパーツ: サイレンサ

アクセサリ: 取付けプレート、DINレール取付セット、電気接続ケーブル

発注データ 追加機能付きベーシックエジェクタ SBP-C

型式					ノズル径:					
					05	07	10	15	20	25
SBP-C	G01	NC	-	-	10.02.01.00611	10.02.01.00612	-	-	-	-
SBP-C	G01	NC	AI	-	10.02.01.00623	10.02.01.00624	-	-	-	-
SBP-C	G01	NC	AI	VS-T	10.02.01.01005	10.02.01.01006	-	-	-	-
SBP-C	G01	NC	-	VS-T	10.02.01.01003	10.02.01.01004	-	-	-	-
SBP-C	G01	-	-	VS-T	10.02.01.00997	10.02.01.00998	-	-	-	-
SBP-C	S01	NC	-	-	10.02.01.00575	10.02.01.00576	-	-	-	-
SBP-C	S01	NC	AI	-	10.02.01.00587	10.02.01.00588	-	-	-	-
SBP-C	S01	NC	AI	VS-T	10.02.01.00989	10.02.01.00990	-	-	-	-
SBP-C	S01	NC	-	VS-T	10.02.01.00987	10.02.01.00988	-	-	-	-
SBP-C	S01	-	-	VS-T	10.02.01.00981	10.02.01.00982	-	-	-	-
SBP-C	G02	NO	A	-	-	-	10.02.01.00625	10.02.01.00626	-	-
SBP-C	G02	NO	A	VS-T	-	-	10.02.01.01008	10.02.01.01009	-	-
SBP-C	G02	-	-	VS-T	-	-	10.02.01.00999	10.02.01.01000	-	-
SBP-C	S02	NO	A	-	-	-	10.02.01.00589	10.02.01.00590	-	-
SBP-C	S02	NO	A	VS-T	-	-	10.02.01.00993	10.02.01.00994	-	-
SBP-C	S02	-	-	VS-T	-	-	10.02.01.00983	10.02.01.00984	-	-
SBP-C	G03	NO	A	-	-	-	-	-	10.02.01.00627	10.02.01.00628
SBP-C	G03	NO	A	VS-T	-	-	-	-	10.02.01.01010	10.02.01.01011
SBP-C	G03	-	-	VS-T	-	-	-	-	10.02.01.01001	10.02.01.01002
SBP-C	S03	NO	A	-	-	-	-	-	10.02.01.00591	10.02.01.00592
SBP-C	S03	NO	A	VS-T	-	-	-	-	10.02.01.00995	10.02.01.00996
SBP-C	S03	-	-	VS-T	-	-	-	-	10.02.01.00985	10.02.01.00986

シュマルツに連絡してください。 Schmalz K.K / 〒224-0027 横浜市都筑区大棚町3001-7/ +81 45 565-5150 / schmalz@schmalz.co.jp

追加機能付きベーシックエジェクタ SBP-C

最大吸込量: 7～215 l/min

発注データ スペアパーツ 追加機能付きベーシックエジェクタ SBP-C

型式		スペアパーツ		製品コード
SBP-C	05	サイレンサー（丸型）	SD M5-AG 9x24	10.02.01.00539
SBP-C	07	サイレンサー（丸型）	SD M5-AG 9x24	10.02.01.00539
SBP-C	10	サイレンサー（丸型）	SD G1/8-AG 14x40	10.02.01.00540
SBP-C	15	サイレンサー（丸型）	SD G1/8-AG 14x40	10.02.01.00540
SBP-C	20	サイレンサー（丸型）	SD G3/8-AG 20x76 SBP	10.02.01.00719
SBP-C	25	サイレンサー（丸型）	SD G3/8-AG 20x76 SBP	10.02.01.00719

発注データ アクセサリ 追加機能付きベーシックエジェクタ SBP-C

型式		製品コード
マウンティングプレート	BEF-PL 110x44.5x3 SBP	10.02.01.00511
ファスナーセット	SET SBP M4-IG	10.02.01.00769
電磁弁用接続ケーブル、3m、PUR	ASK B-MIC10 3000 K-2P	21.04.06.00086
接続ケーブル、M8-4ソケット、5m、PUR、ストレート	ASK B-M8-4 5000 K-4P	10.06.02.00031

テクニカルデータ 追加機能付きベーシックエジェクタ SBP-C

型式*		ノズル径 [mm]	最大真空度 [%]	吸込量（最大）[l/min]	吸込量（最大）[m³/h]	吸着時のエア消費量 [l/min]**	吸着時のエア消費量 [m³/h]
SBP-C	05	0.5	85	7	0.4	14	0.8
SBP-C	07	0.7	85	16	1.0	24	1.5
SBP-C	10	1.0	85	38	2.3	48	2.9
SBP-C	15	1.5	85	70	4.2	118	7.1
SBP-C	20	2.0	85	123	7.4	208	12.5
SBP-C	25	2.5	85	215	12.9	311	18.7

*真空スイッチや電磁弁の供給電圧は24 V DCです。
**ソレノイドバルブSBP-C07（24）/SBP-C25（320）のバージョンおよび最適な作動圧の場合

型式*		吸着時のノイズレベル [dB(A)]	ノイズレベルフリー [dB(A)]	圧力範囲（作動圧） [bar]	圧縮エア推奨ホース内径 [mm]**	真空エア推奨ホース内径 [mm]***	作動温度 [°C]
SBP-C	05	53	58	3.0 ～ 6.0 bar	2	2	0 ～ 50 °C
SBP-C	07	59	65	3.0 ～ 6.0 bar	2	2	0 ～ 50 °C
SBP-C	10	59	65	3.0 ～ 6.0 bar	4	6	0 ～ 50 °C
SBP-C	15	65	72	3.0 ～ 6.0 bar	4	6	0 ～ 50 °C
SBP-C	20	68	77	3.0 ～ 6.0 bar	6	7	0 ～ 50 °C
SBP-C	25	70	78	3.0 ～ 6.0 bar	6	7	0 ～ 50 °C

*真空スイッチや電磁弁の供給電圧は24 V DCです。
**最大長2 m用
***最大長2 m用

シュマルツに連絡してください。 Schmalz K.K / 〒224-0027 横浜市都筑区大棚町3001-7/ +81 45 565-5150 / schmalz@schmalz.co.jp

追加機能付きベーシックエジェクタ SBP-C

最大吸込量: 7～215 l/min

パフォーマンスデータ 追加機能付きベーシックエジェクタ SBP-C

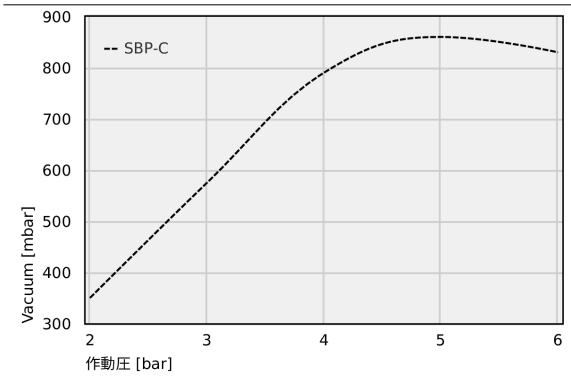

異なる作動圧での到達真空度

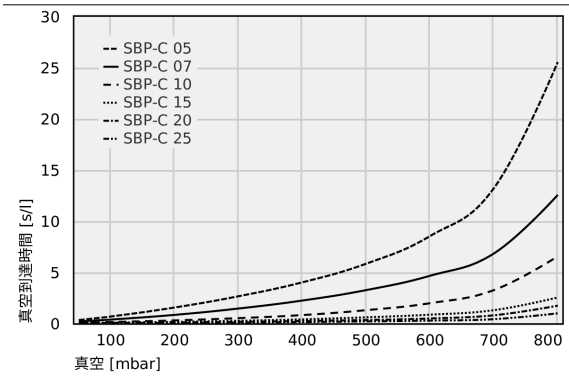

各真空レベルにおける真空到達時間 [s/l]

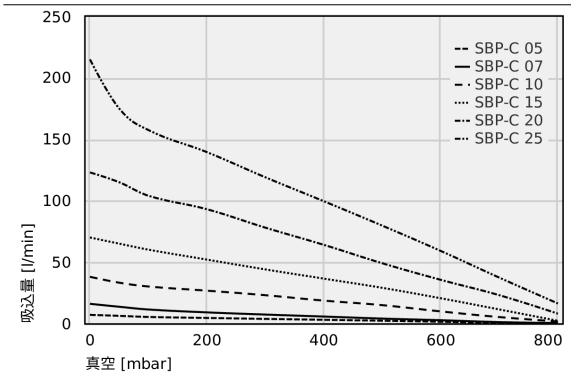

各到達真空圧における吸込量 [l/min]

異なる作動圧での到達真空度

	2	3	4	5	6
SBP-C	350.00	575.00	790.00	860.00	830.00

シュマルツに連絡してください。 Schmalz K.K / 〒224-0027 横浜市都筑区大棚町3001-7/ +81 45 565-5150 / schmalz@schmalz.co.jp

追加機能付きベーシックエジェクタ SBP-C

最大吸込量: 7～215 l/min

各真空レベルにおける真空到達時間 [s/l]

	50	100	200	300	400	500	600	700	800
SBP-C 05	0.34	0.68	1.56	2.66	4.02	5.84	8.54	13.22	25.54
SBP-C 07	0.20	0.38	0.84	1.46	2.24	3.26	4.66	6.84	12.56
SBP-C 10	0.06	0.14	0.30	0.52	0.82	1.30	1.98	3.26	6.56
SBP-C 15	0.05	0.08	0.16	0.26	0.40	0.60	0.86	1.30	2.54
SBP-C 20	0.03	0.05	0.09	0.16	0.24	0.34	0.49	0.80	1.74
SBP-C 25	0.02	0.03	0.06	0.09	0.14	0.20	0.28	0.42	0.99

各到達真空圧における吸込量 [l/min]

	0	50	100	200	300	400	500	600	700	800
SBP-C 05	7.00	6.20	5.30	4.50	3.70	3.00	2.20	1.40	0.40	0.10
SBP-C 07	16.00	13.60	11.37	9.03	7.25	5.63	3.97	2.65	1.10	0.30
SBP-C 10	38.00	33.20	30.10	26.70	23.00	18.60	14.90	9.80	5.20	1.61
SBP-C 15	70.00	65.00	60.10	52.00	44.00	36.50	29.00	20.50	11.40	2.18
SBP-C 20	123.00	115.00	104.00	93.00	78.00	64.00	49.00	35.50	23.00	8.00
SBP-C 25	215.00	175.00	157.50	139.50	119.00	99.50	79.60	59.00	37.30	16.30

シュマルツに連絡してください。 Schmalz K.K / 〒224-0027 横浜市都筑区大棚町3001-7/ +81 45 565-5150 / schmalz@schmalz.co.jp

追加機能付きベーシックエジェクタ SBP-C

最大吸込量: 7～215 l/min

デザインデータ 追加機能付きベーシックエジェクタ SBP-C

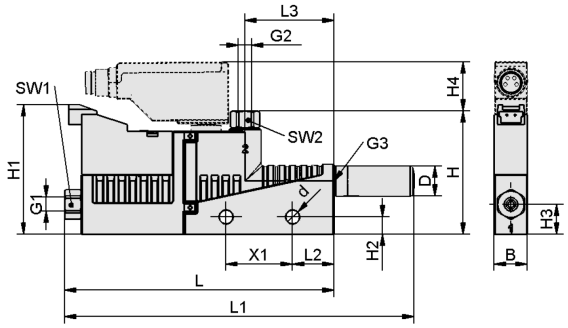

SBP-C 05/07 G01 NC (VS-T)

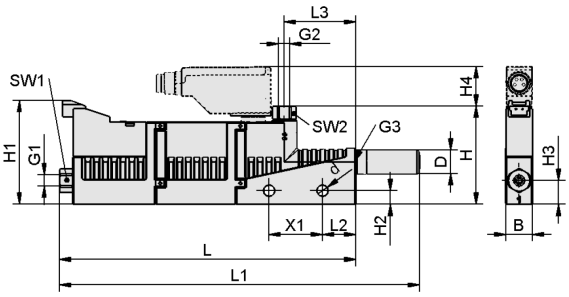

SBP-C 05/07 G01 NC AI (VS-T)

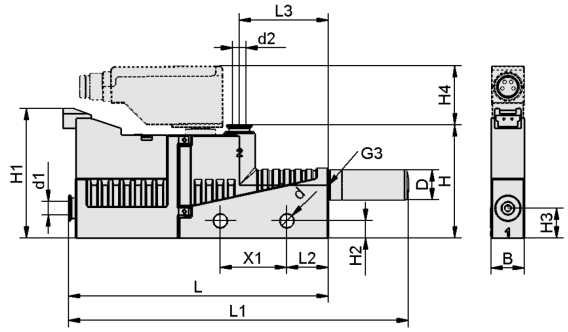

SBP-C 05/07 S01 NC (VS-T)

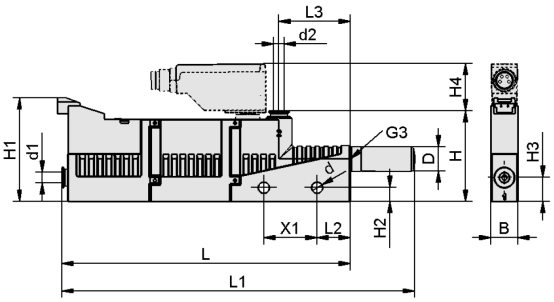

SBP-C 05/07 S01 NC AI (VS-T)

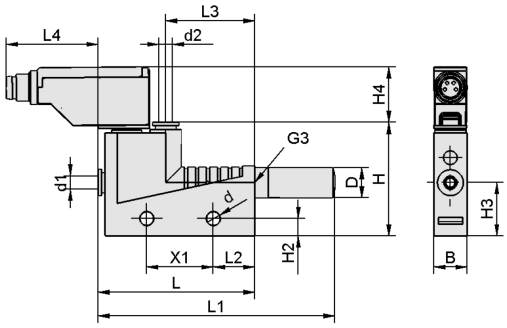

SBP-C 05/07 S01 VS-T, 10/15 S02 VS-T, 20/25 S03 VS-T

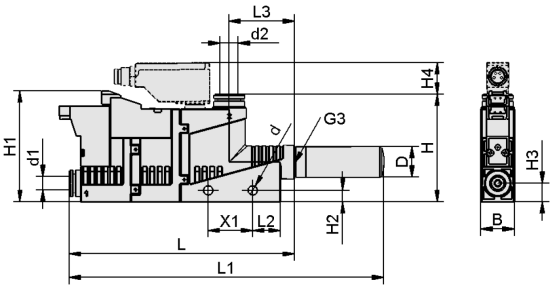

SBP-C 10/15 S02 NO A (VS-T)

シュマルツに連絡してください。 Schmalz K.K / 〒224-0027 横浜市都筑区大棚町3001-7/ +81 45 565-5150 / schmalz@schmalz.co.jp

追加機能付きベーシックエジェクタ SBP-C

最大吸込量: 7～215 l/min

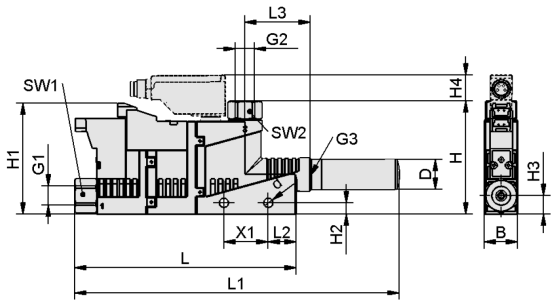

SBP-C 10/15 G02 NO A (VS-T)

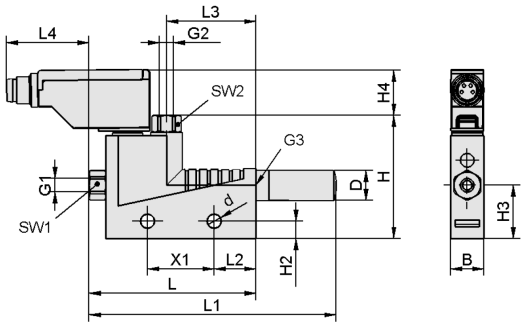

SBP-C 05/07 G01 VS-T, 10/15 G02 VS-T, 20/25 G03 VS-T

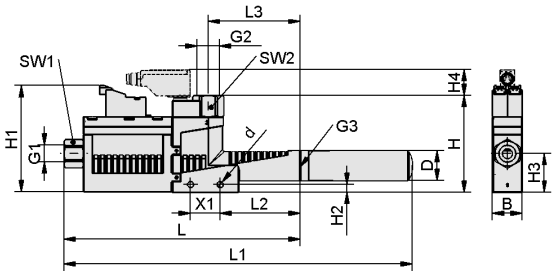

SBP-C 20/25 G03 NO A (VS-T)

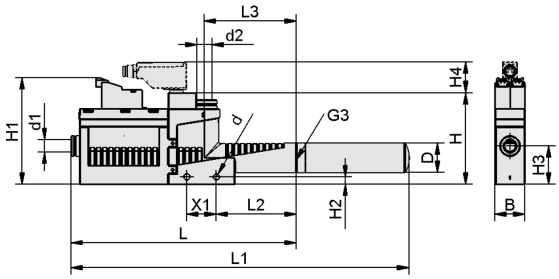

SBP-C 20/25 S03 NO A (VS-T)

シュマルツに連絡してください。 Schmalz K.K / 〒224-0027 横浜市都筑区大棚町3001-7/ +81 45 565-5150 / schmalz@schmalz.co.jp

追加機能付きベーシックエジェクタ SBP-C

最大吸込量: 7～215 l/min

デザインデータ 追加機能付きベーシックエジェクタ SBP-C

型式	B [mm]	d [mm]	d1 [mm]	d2 [mm]	D [mm]	G1	G2	G3	H [mm]	H1 [mm]	H2 [mm]
SBP-C 05 G01 NC	10	4.2	-	-	9	M5-F	M5-F	M5-F	37	39	5.2
SBP-C 05 G01 NC AI	10	4.2	-	-	9	M5-F	M5-F	M5-F	37	39	5.2
SBP-C 05 G01 NC AI VS-T	10	4.2	-	-	9	M5-F	M5-F	M5-F	37	39	5.2
SBP-C 05 G01 NC VS-T	10	4.2	-	-	9	M5-F	M5-F	M5-F	37	39	5.2
SBP-C 05 G01 VS-T	10	4.2	-	-	9	M5-F	M5-F	M5-F	37	-	5.2
SBP-C 05 S01 NC	10	4.2	4	4	9	-	-	M5-F	34	39	5.2
SBP-C 05 S01 NC AI	10	4.2	4	4	9	-	-	M5-F	34	39	5.2
SBP-C 05 S01 NC AI VS-T	10	4.2	4	4	9	-	-	M5-F	34	39	5.2
SBP-C 05 S01 NC VS-T	10	4.2	4	4	9	-	-	M5-F	34	39	5.2
SBP-C 05 S01 VS-T	10	4.2	4	4	9	-	-	M5-F	34	-	5.2
SBP-C 07 G01 NC	10	4.2	-	-	9	M5-F	M5-F	M5-F	37	39	5.2
SBP-C 07 G01 NC AI	10	4.2	-	-	9	M5-F	M5-F	M5-F	37	39	5.2
SBP-C 07 G01 NC AI VS-T	10	4.2	-	-	9	M5-F	M5-F	M5-F	37	39	5.2
SBP-C 07 G01 NC VS-T	10	4.2	-	-	9	M5-F	M5-F	M5-F	37	39	5.2
SBP-C 07 G01 VS-T	10	4.2	-	-	9	M5-F	M5-F	M5-F	37	-	5.2
SBP-C 07 S01 NC	10	4.2	4	4	9	-	-	M5-F	34	39	5.2
SBP-C 07 S01 NC AI	10	4.2	4	4	9	-	-	M5-F	34	39	5.2
SBP-C 07 S01 NC AI VS-T	10	4.2	4	4	9	-	-	M5-F	34	39	5.2
SBP-C 07 S01 NC VS-T	10	4.2	4	4	9	-	-	M5-F	34	39	5.2
SBP-C 07 S01 VS-T	10	4.2	4	4	9	-	-	M5-F	34	-	5.2
SBP-C 10 G02 NO A	15	4.2	-	-	14	G1/8-F	G1/8-IG	G1/8"-F	51	50	5.2
SBP-C 10 G02 NO A VS-T	15	4.2	-	-	14	G1/8-F	G1/8-IG	G1/8"-F	51	50	5.2
SBP-C 10 G02 VS-T	15	4.2	-	-	14	G1/8-F	G1/8-IG	G1/8"-F	51	-	5.2

シュマルツに連絡してください。 Schmalz K.K / 〒224-0027 横浜市都筑区大棚町3001-7/ +81 45 565-5150 / schmalz@schmalz.co.jp

追加機能付きベーシックエジェクタ SBP-C

最大吸込量: 7～215 l/min

型式	B [mm]	d [mm]	d1 [mm]	d2 [mm]	D [mm]	G1	G2	G3	H [mm]	H1 [mm]	H2 [mm]
SBP-C 10 S02 NO A	15	4.2	6	8	14	-	-	G1/8"-F	49	50	5.2
SBP-C 10 S02 NO A VS-T	15	4.2	6	8	14	-	-	G1/8"-F	49	50	5.2
SBP-C 10 S02 VS-T	15	4.2	6	8	14	-	-	G1/8"-F	49	-	5.2
SBP-C 15 G02 NO A	15	4.2	-	-	14	G1/8-F	G1/8-IG	G1/8"-F	51	50	5.2
SBP-C 15 G02 NO A VS-T	15	4.2	-	-	14	G1/8-F	G1/8-IG	G1/8"-F	51	50	5.2
SBP-C 15 G02 VS-T	15	4.2	-	-	14	G1/8-F	G1/8-IG	G1/8"-F	51	-	5.2
SBP-C 15 S02 NO A	15	4.2	6	8	14	-	-	G1/8"-F	49	50	5.2
SBP-C 15 S02 NO A VS-T	15	4.2	6	8	14	-	-	G1/8"-F	49	50	5.2
SBP-C 15 S02 VS-T	15	4.2	6	8	14	-	-	G1/8"-F	49	-	5.2
SBP-C 20 G03 NO A	20	4.2	-	-	20	G1/4-F	G3/8-F	G3/8-IG	66	72	5.2
SBP-C 20 G03 NO A VS-T	20	4.2	-	-	20	G1/4-F	G3/8-F	G3/8-IG	66	72	5.2
SBP-C 20 G03 VS-T	20	4.2	-	-	20	G1/4-F	G3/8-F	G3/8-IG	66	-	5.2
SBP-C 20 S03 NO A	20	4.2	8	10	20	-	-	G3/8-IG	58	72	5.2
SBP-C 20 S03 NO A VS-T	20	4.2	8	10	20	-	-	G3/8-IG	62	72	5.2
SBP-C 20 S03 VS-T	20	4.2	8	10	20	-	-	G3/8-IG	62	-	5.2
SBP-C 25 G03 NO A	20	4.2	-	-	20	G1/4-F	G3/8-F	G3/8-IG	66	72	5.2
SBP-C 25 G03 NO A VS-T	20	4.2	-	-	20	G1/4-F	G3/8-F	G3/8-IG	66	72	5.2
SBP-C 25 G03 VS-T	20	4.2	-	-	20	G1/4-F	G3/8-F	G3/8-IG	66	-	5.2
SBP-C 25 S03 NO A	20	4.2	8	10	20	-	-	G3/8-IG	58	72	5.2
SBP-C 25 S03 NO A VS-T	20	4.2	8	10	20	-	-	G3/8-IG	62	72	5.2
SBP-C 25 S03 VS-T	20	4.2	8	10	20	-	-	G3/8-IG	62	-	5.2

型式	H3 [mm]	H4 [mm]	L [mm]	L1 [mm]	L2 [mm]	L3 [mm]	L4 [mm]	SW1 [mm]	SW2 [mm]	X1 [mm]
SBP-C 05 G01 NC	9	-	81	105	13	27	-	8	8	20
SBP-C 05 G01 NC AI	9	-	111	135	13	27	-	8	8	20
SBP-C 05 G01 NC AI VS-T	9	15	111	135	13	27	-	8	8	20

シュマルツに連絡してください。 Schmalz K.K / 〒224-0027 横浜市都筑区大棚町3001-7/ +81 45 565-5150 / schmalz@schmalz.co.jp

追加機能付きベーシックエジェクタ SBP-C

最大吸込量: 7～215 l/min

型式	H3 [mm]	H4 [mm]	L [mm]	L1 [mm]	L2 [mm]	L3 [mm]	L4 [mm]	SW1 [mm]	SW2 [mm]	X1 [mm]
SBP-C 05 G01 NC VS-T	9	15	81	105	13	27	-	8	8	20
SBP-C 05 G01 VS-T	16	15	50	74	13	27	25	8	8	20
SBP-C 05 S01 NC	9	-	78	102	13	27	-	-	-	20
SBP-C 05 S01 NC AI	9	-	108	132	13	27	-	-	-	20
SBP-C 05 S01 NC AI VS-T	9	18	108	132	13	27	-	-	-	20
SBP-C 05 S01 NC VS-T	9	18	78	102	13	27	-	-	-	20
SBP-C 05 S01 VS-T	16	18	47	71	13	27	28	-	-	20
SBP-C 07 G01 NC	9	-	81	105	13	27	-	8	8	20
SBP-C 07 G01 NC AI	9	-	111	135	13	27	-	8	8	20
SBP-C 07 G01 NC AI VS-T	9	15	111	135	13	27	-	8	8	20
SBP-C 07 G01 NC VS-T	9	15	81	105	13	27	-	8	8	20
SBP-C 07 G01 VS-T	16	15	50	74	13	27	25	8	8	20
SBP-C 07 S01 NC	9	-	78	102	13	27	-	-	-	20
SBP-C 07 S01 NC AI	9	-	108	132	13	27	-	-	-	20
SBP-C 07 S01 NC AI VS-T	9	18	108	132	13	27	-	-	-	20
SBP-C 07 S01 NC VS-T	9	18	78	102	13	27	-	-	-	20
SBP-C 07 S01 VS-T	16	18	47	71	13	27	28	-	-	20
SBP-C 10 G02 NO A	9	-	106	146	19	30	-	14	14	20
SBP-C 10 G02 NO A VS-T	9	12	106	146	19	30	-	14	14	20
SBP-C 10 G02 VS-T	18	12	62	102	19	30	20	14	14	20
SBP-C 10 S02 NO A	9	-	102	142	19	30	-	-	-	20
SBP-C 10 S02 NO A VS-T	9	15	102	142	13	30	-	-	-	20
SBP-C 10 S02 VS-T	18	15	57	97	19	30	25	-	-	20
SBP-C 15 G02 NO A	9	-	106	146	19	30	-	14	14	20
SBP-C 15 G02 NO A VS-T	9	12	106	146	19	30	-	14	14	20
SBP-C 15 G02 VS-T	18	12	62	102	19	30	20	14	14	20

シュマルツに連絡してください。 Schmalz K.K / 〒224-0027 横浜市都筑区大棚町3001-7/ +81 45 565-5150 / schmalz@schmalz.co.jp

追加機能付きベーシックエジェクタ SBP-C

最大吸込量: 7～215 l/min

型式	H3 [mm]	H4 [mm]	L [mm]	L1 [mm]	L2 [mm]	L3 [mm]	L4 [mm]	SW1 [mm]	SW2 [mm]	X1 [mm]
SBP-C 15 S02 NO A	9	-	102	142	19	30	-	-	-	20
SBP-C 15 S02 NO A VS-T	9	15	102	142	19	30	-	-	-	20
SBP-C 15 S02 VS-T	18	15	57	97	19	30	25	-	-	20
SBP-C 20 G03 NO A	9	-	160	236	54	62	-	17	19	20
SBP-C 20 G03 NO A VS-T	26	18	160	236	54	62	-	17	19	20
SBP-C 20 G03 VS-T	18	18	100	176	54	62	18	17	19	20
SBP-C 20 S03 NO A	26	-	152	228	54	62	-	-	-	20
SBP-C 20 S03 NO A VS-T	26	21	152	228	54	62	-	-	-	20
SBP-C 20 S03 VS-T	18	21	92	168	54	62	26	-	-	20
SBP-C 25 G03 NO A	9	-	160	236	54	62	-	17	19	20
SBP-C 25 G03 NO A VS-T	26	18	160	236	54	62	-	17	19	20
SBP-C 25 G03 VS-T	18	18	100	176	54	62	18	17	19	20
SBP-C 25 S03 NO A	26	-	152	228	54	62	-	-	-	20
SBP-C 25 S03 NO A VS-T	26	21	152	228	54	62	-	-	-	20
SBP-C 25 S03 VS-T	18	21	92	168	54	62	26	-	-	20

シュマルツに連絡してください。 Schmalz K.K / 〒224-0027 横浜市都筑区大棚町3001-7/ +81 45 565-5150 / schmalz@schmalz.co.jp